第101回全国高等学校野球選手権島根県大会組み合わせ

〔日程〕2019年7月14日～28日
〔出場〕39校、38チーム
〔会場〕A：松江市営野球場
B：江津市民球場

〔シード〕 第1シード：大　社
第2シード：矢　上
第3シード：三刀屋
第4シード：出雲商業

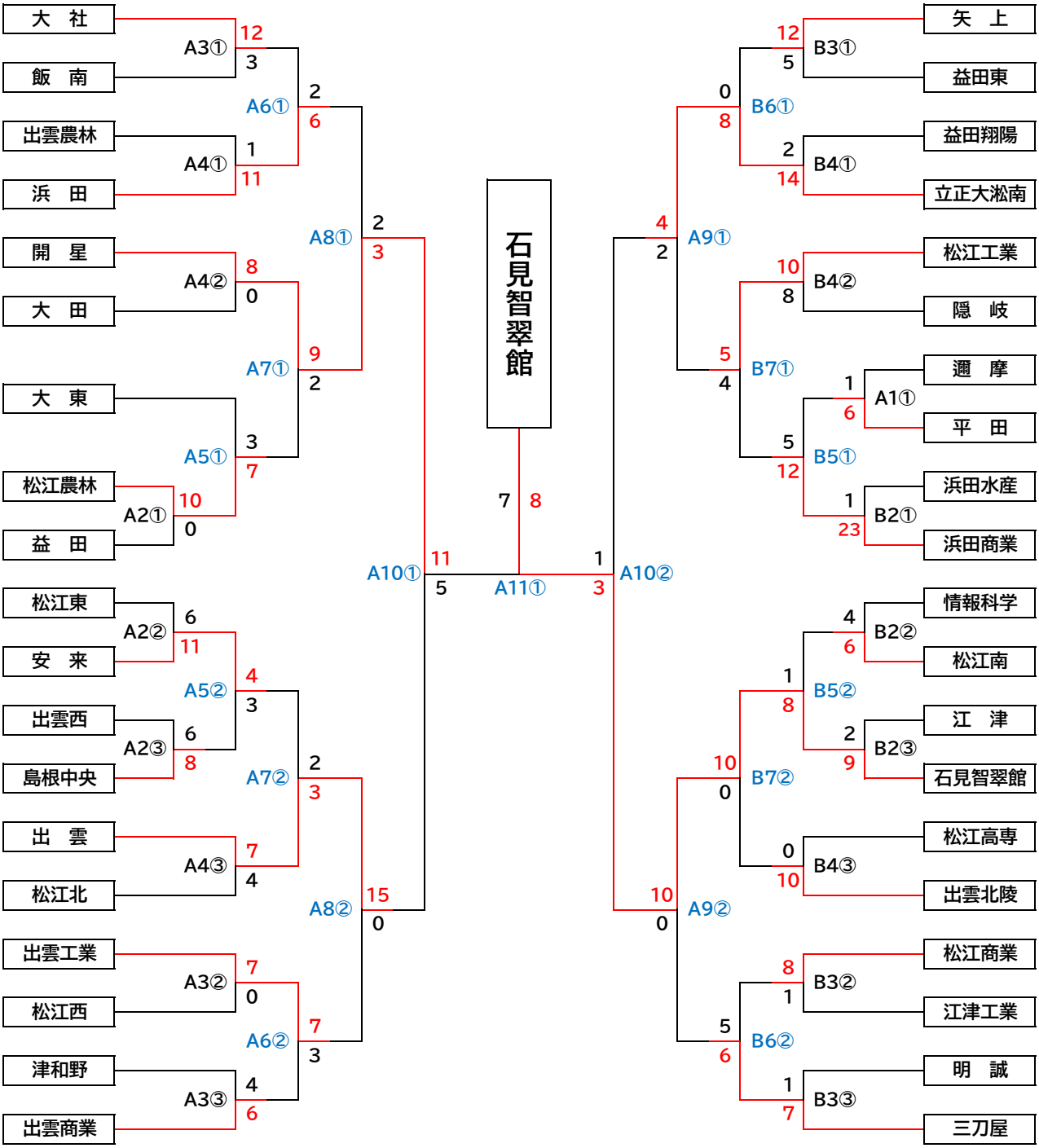

A･Bは会場　数字は下記の日付　○内の数字は試合順を示す。

1:14日　2:15日　3:16日　4:17日　5:20日　6:21日　7:22日　8:24日　9:25日　10:27日　11:28日